4.5 Zimmer

glattwies
Willkommen zuhause.

Wohnungs-Nr.	A1
Geschoss	EG
Innenfläche	125.52 m²
Aussenfläche	29.48 m²
Keller	14.15 m²

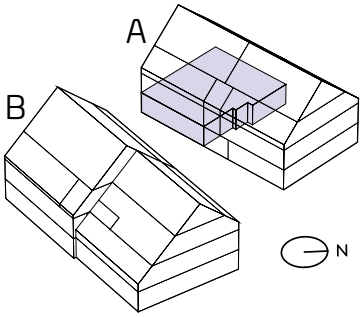

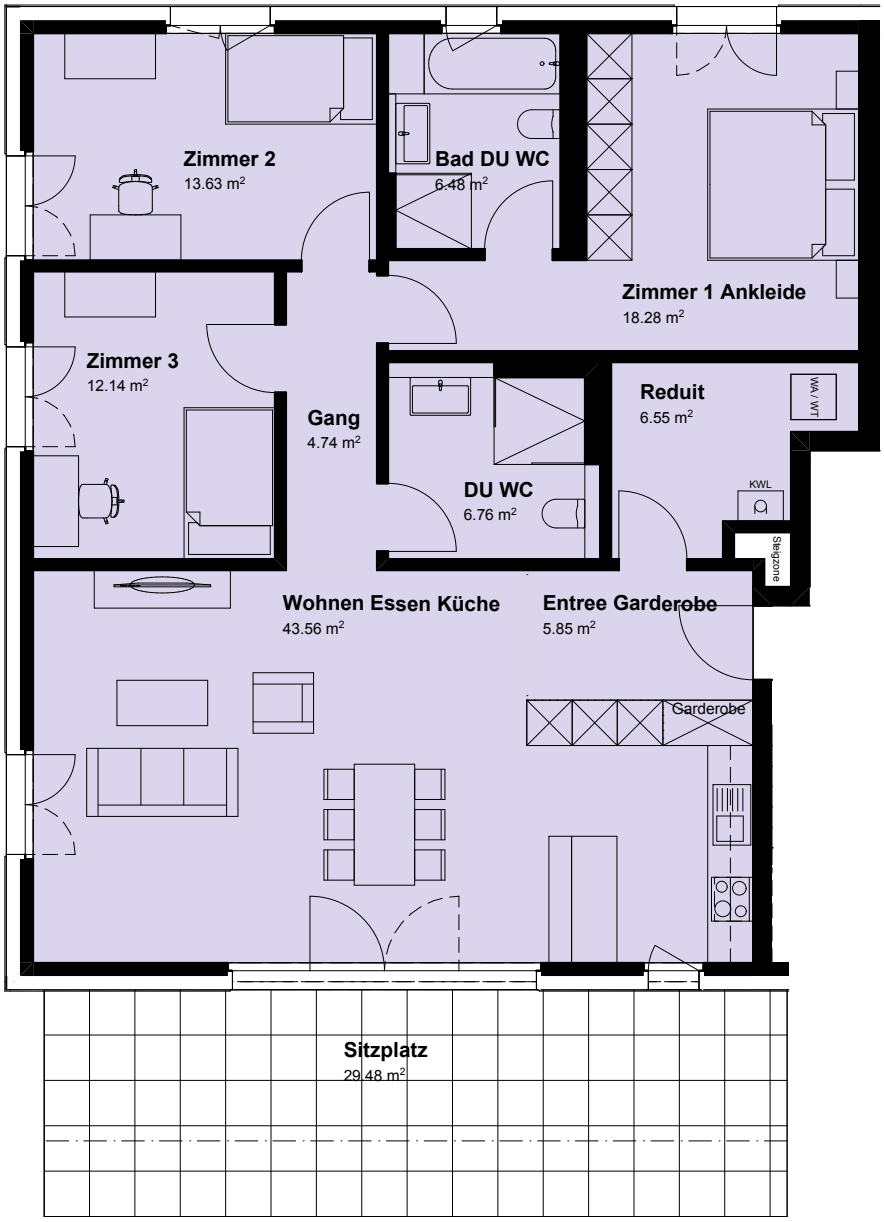

Massstab 1:100

1 m 2 m 3 m 4 m 5 m

Alle Angaben sind Circaangaben. Änderungen bleiben vorbehalten. Die Wohnfläche ist die Fläche innerhalb der Aussenmauern inklusive Nasszellen, Schächte und Steigzonen. Nicht einberechnet werden Sitzplätze, Balkone, Loggien sowie Keller gemäss VZI-Flächendeklaration.

www.glattwies.ch

CSL IMMOBILIEN
Beratung & Verkauf
CSL Immobilien AG | Schärenmoosstrasse 77 | 8052 Zürich | +41 44 316 13 02 | verkauf@csl-immobilien.ch

4.5 Zimmer

glattwies
Willkommen zuhause.

Wohnungs-Nr.	A 2
Geschoss	EG
Innenfläche	119.19 m²
Aussenfläche	23.32 m²
Keller	13.35 m²

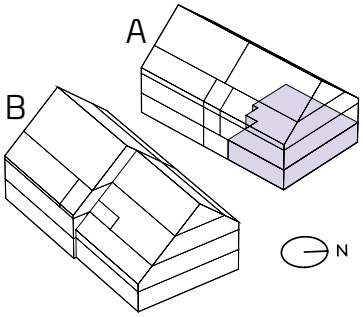

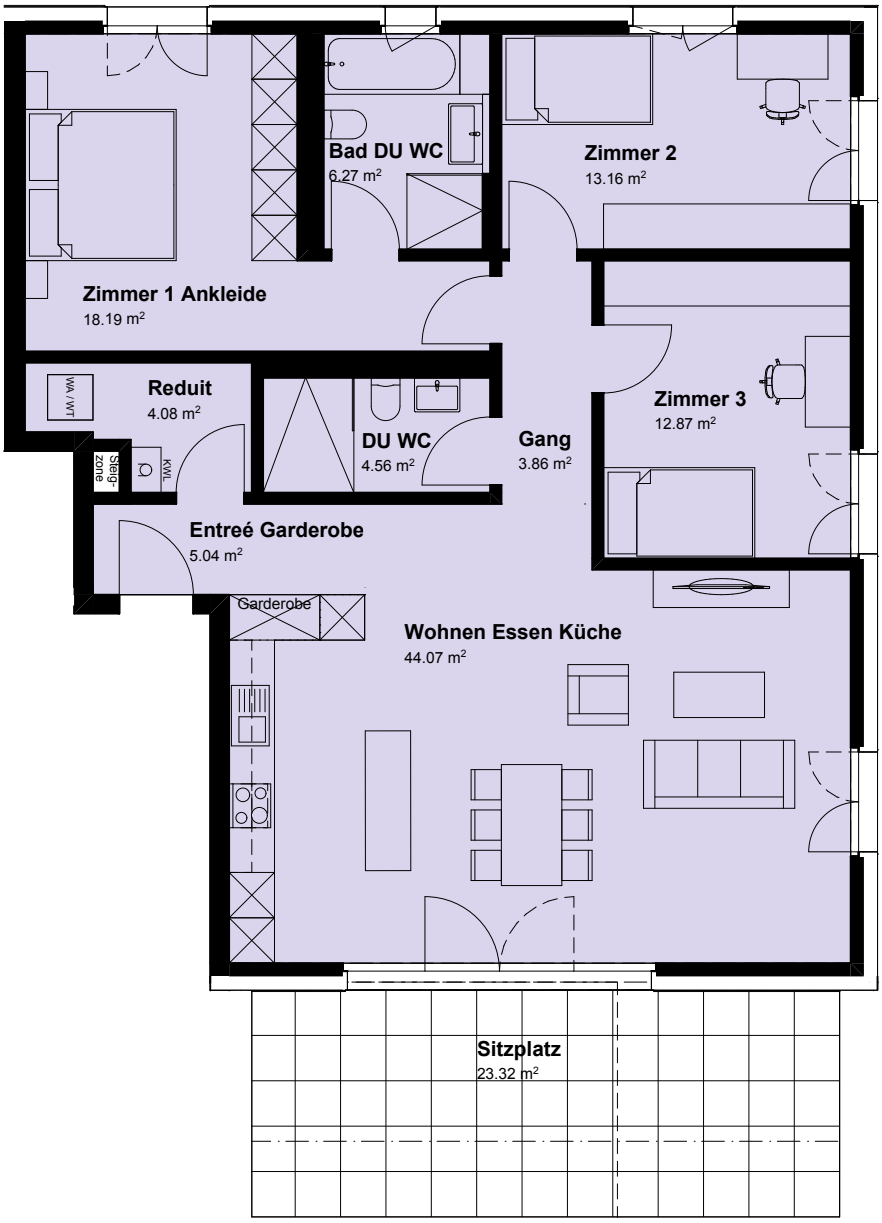

N

Massstab 1:100

1 m 2 m 3 m 4 m 5 m

Alle Angaben sind Circaangaben. Änderungen bleiben vorbehalten. Die Wohnfläche ist die Fläche innerhalb der Aussenmauern inklusive Nasszellen, Schächte und Steigzonen. Nicht einberechnet werden Sitzplätze, Balkone, Loggien sowie Keller gemäss VZI-Flächendeklaration.

www.glattwies.ch

CSL IMMOBILIEN
Beratung & Verkauf
CSL Immobilien AG | Schärenmoosstrasse 77 | 8052 Zürich | +41 44 316 13 02 | verkauf@csl-immobilien.ch

4.5 Zimmer

glattwies
Willkommen zuhause.

Wohnungs-Nr.	A 101
Geschoss	1. OG
Innenfläche	125.54 m²
Aussenfläche	22.75 m²
Keller	13.04 m²

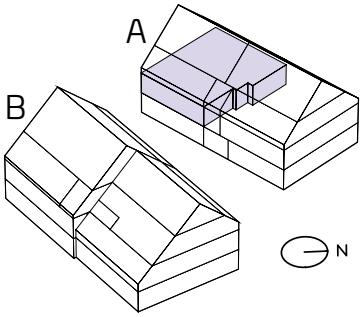

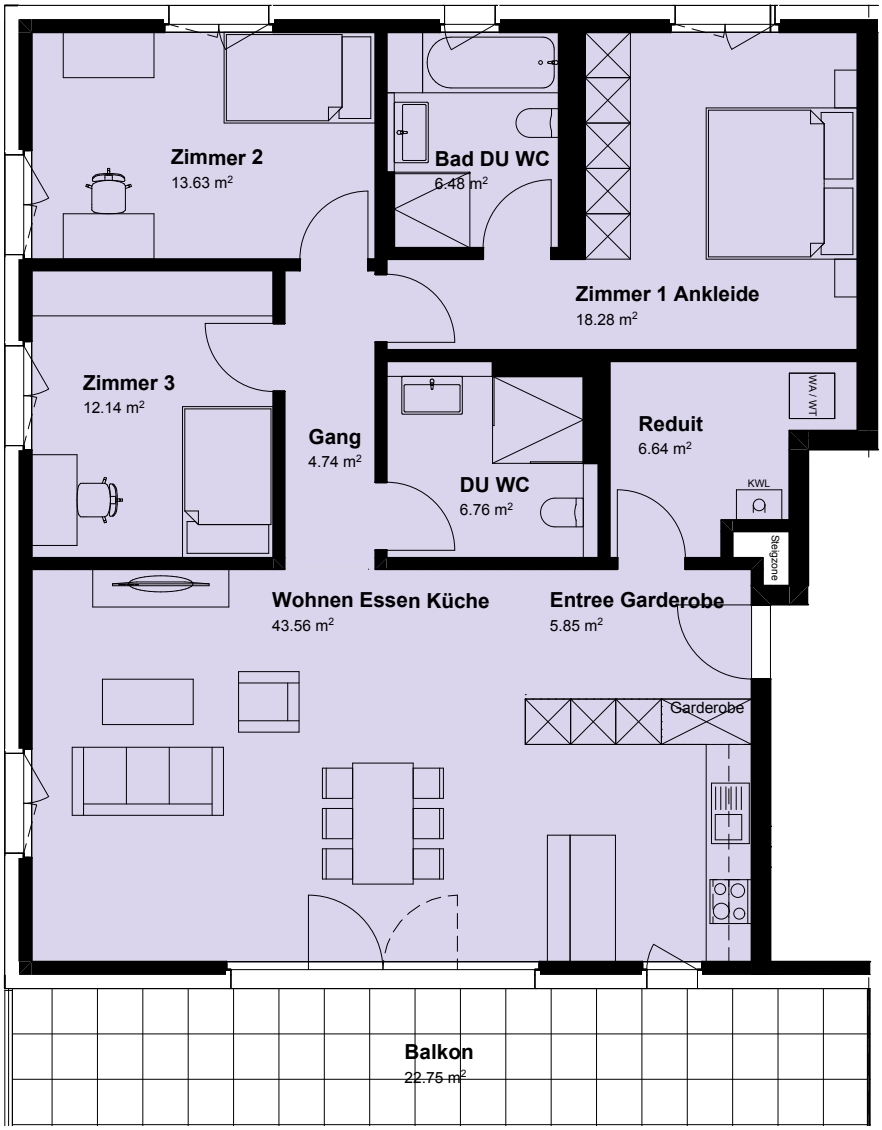

N

Massstab 1:100

1 m 2 m 3 m 4 m 5 m

Alle Angaben sind Circaangaben. Änderungen bleiben vorbehalten. Die Wohnfläche ist die Fläche innerhalb der Aussenmauern inklusive Nasszellen, Schächte und Steigzonen. Nicht einberechnet werden Sitzplätze, Balkone, Loggien sowie Keller gemäss VZI-Flächendeklaration.

www.glattwies.ch

CSL IMMOBILIEN
Beratung & Verkauf
CSL Immobilien AG | Schärenmoosstrasse 77 | 8052 Zürich | +41 44 316 13 02 | verkauf@csl-immobilien.ch

4.5 Zimmer

glattwies
Willkommen zuhause.

Wohnungs-Nr.	A 102
Geschoss	1. OG
Innenfläche	125.54 m²
Aussenfläche	22.75 m²
Keller	13.04 m²

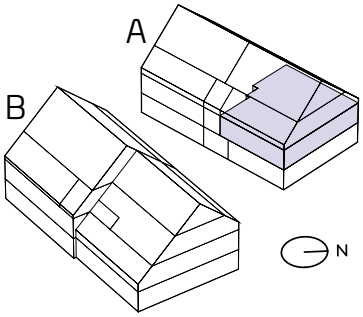

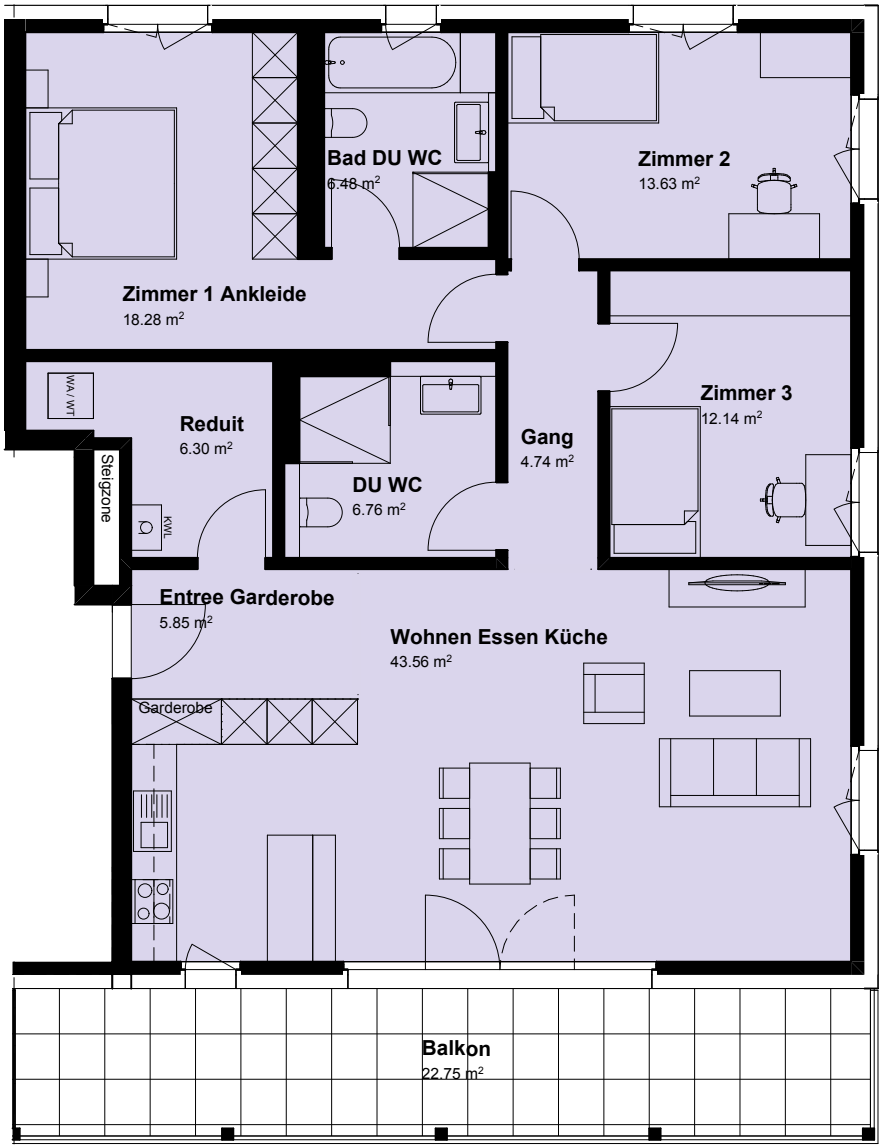

N

Massstab 1:100

1 m 2 m 3 m 4 m 5 m

Alle Angaben sind Circaangaben. Änderungen bleiben vorbehalten. Die Wohnfläche ist die Fläche innerhalb der Aussenmauern inklusive Nasszellen, Schächte und Steigzonen. Nicht einberechnet werden Sitzplätze, Balkone, Loggien sowie Keller gemäss VZI-Flächendeklaration.

www.glattwies.ch

CSL IMMOBILIEN
Beratung & Verkauf
CSL Immobilien AG | Schärenmoosstrasse 77 | 8052 Zürich | +41 44 316 13 02 | verkauf@csl-immobilien.ch

5.5 Zimmer Duplex

glattwies
Willkommen zuhause.

Wohnungs-Nr.	A 201
Geschoss	1. DG
Innenfläche	116.10 m²
Aussenfläche	7.40 m²
Keller	14.09 m²

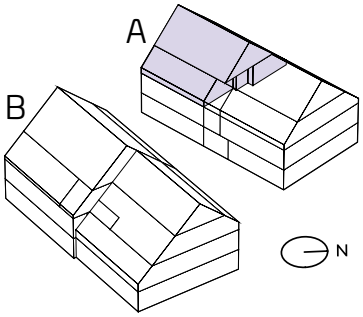

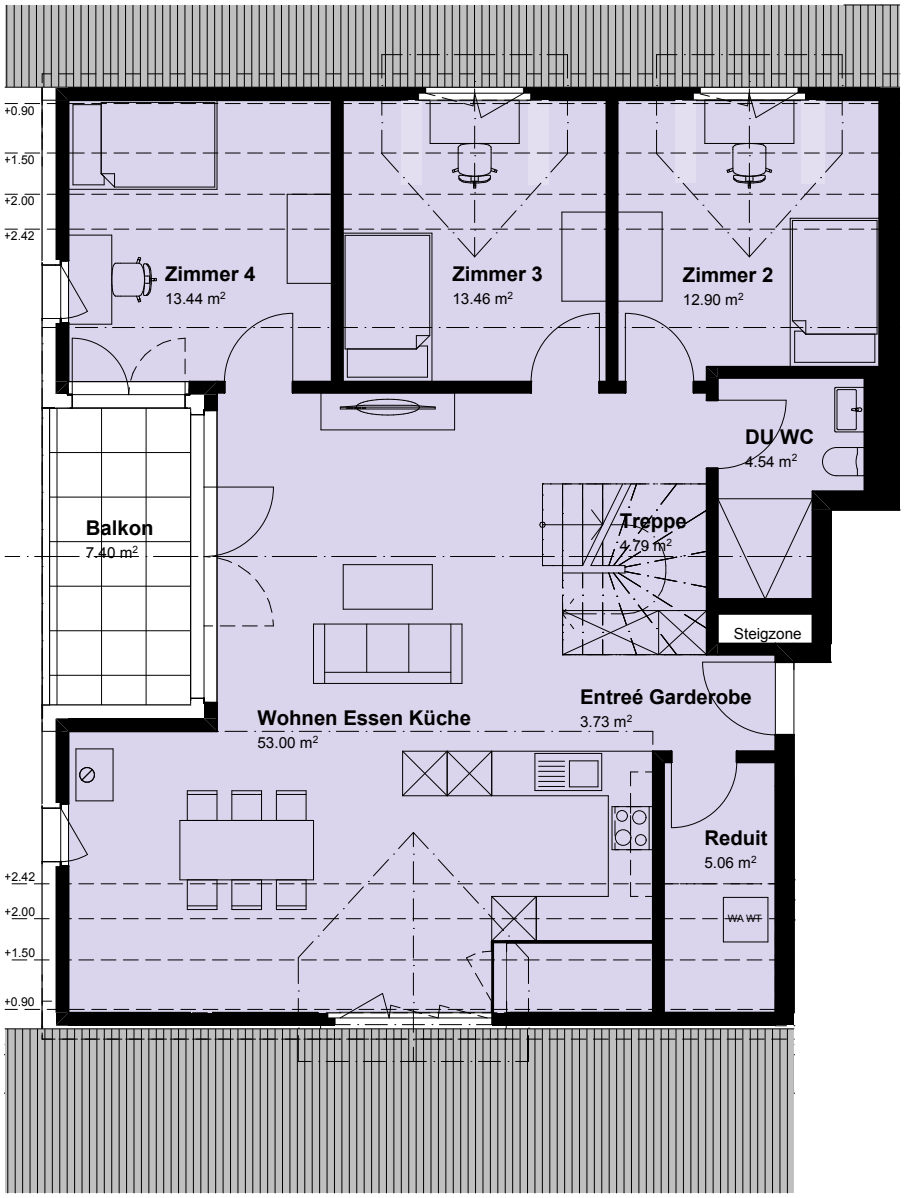

N

Massstab 1:100

1 m 2 m 3 m 4 m 5 m

Alle Angaben sind Circaangaben. Änderungen bleiben vorbehalten. Die Wohnfläche ist die Fläche innerhalb der Aussenmauern inklusive Nasszellen, Schächte und Steigzonen. Nicht einberechnet werden Sitzplätze, Balkone, Loggien sowie Keller gemäss VZI-Flächendeklaration.

www.glattwies.ch

CSL IMMOBILIEN
Beratung & Verkauf
CSL Immobilien AG | Schärenmoosstrasse 77 | 8052 Zürich | +41 44 316 13 02 | verkauf@csl-immobilien.ch

5.5 Zimmer Duplex

glattwies
Willkommen zuhause.

Wohnungs-Nr.	A 201
Geschoss	2. DG
Innenfläche	62.46 m²
Aussenfläche	7.40 m²
Keller	14.09 m²

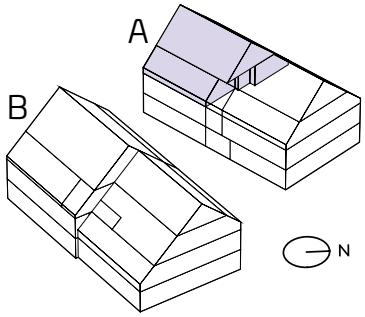

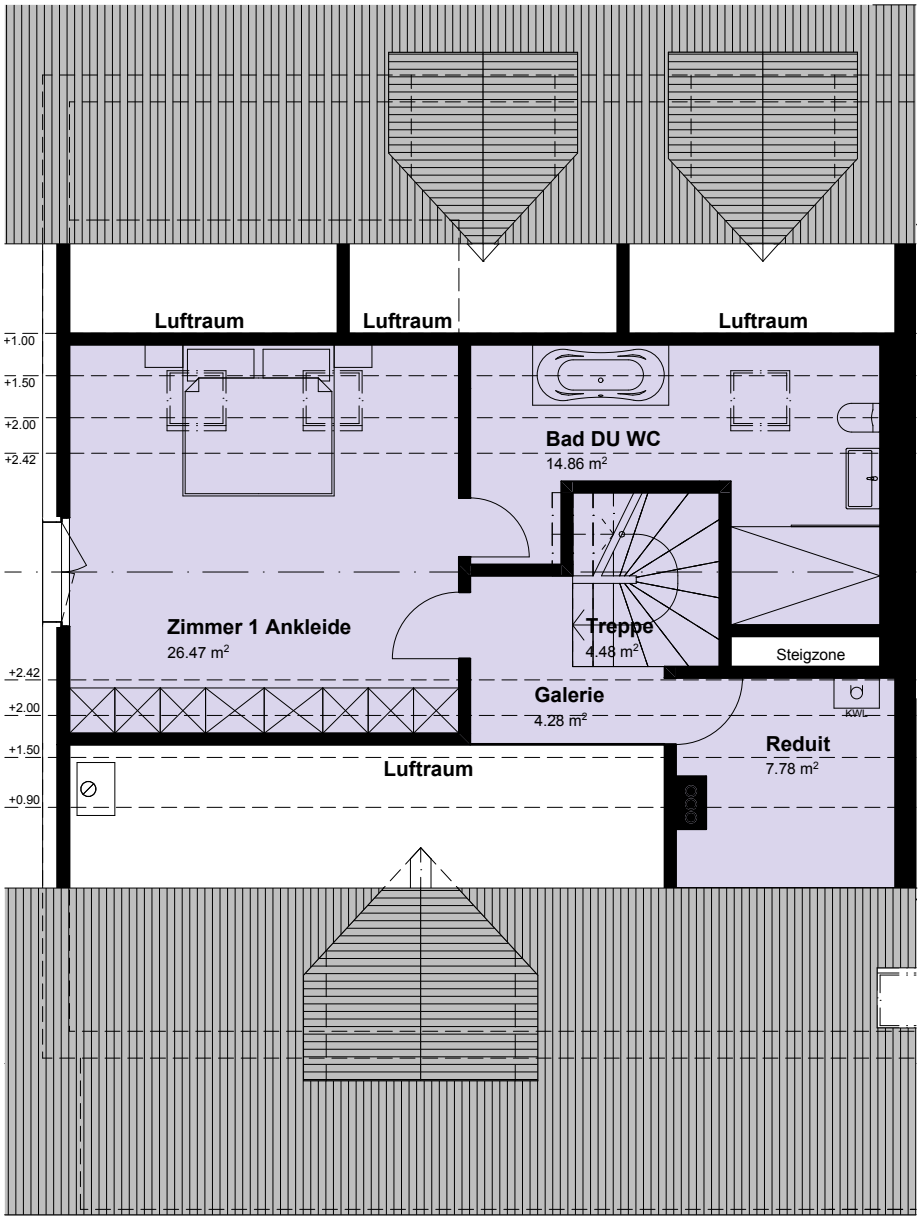

Massstab 1:100

1 m 2 m 3 m 4 m 5 m

Alle Angaben sind Circaangaben. Änderungen bleiben vorbehalten. Die Wohnfläche ist die Fläche innerhalb der Aussenmauern inklusive Nasszellen, Schächte und Steigzonen. Nicht einberechnet werden Sitzplätze, Balkone, Loggien sowie Keller gemäss VZI-Flächendeklaration.

www.glattwies.ch

CSL IMMOBILIEN
Beratung & Verkauf
CSL Immobilien AG | Schärenmoosstrasse 77 | 8052 Zürich | +41 44 316 13 02 | verkauf@csl-immobilien.ch

5.5 Zimmer Duplex

glattwies
Willkommen zuhause.

Wohnungs-Nr.	A 202
Geschoss	1. DG
Innenfläche	116.10 m²
Aussenfläche	7.40 m²
Keller	14.68 m²

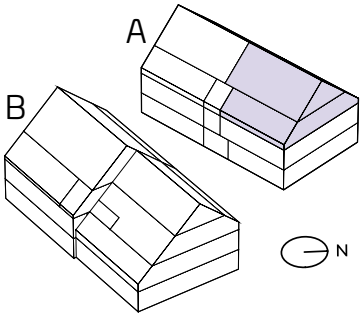

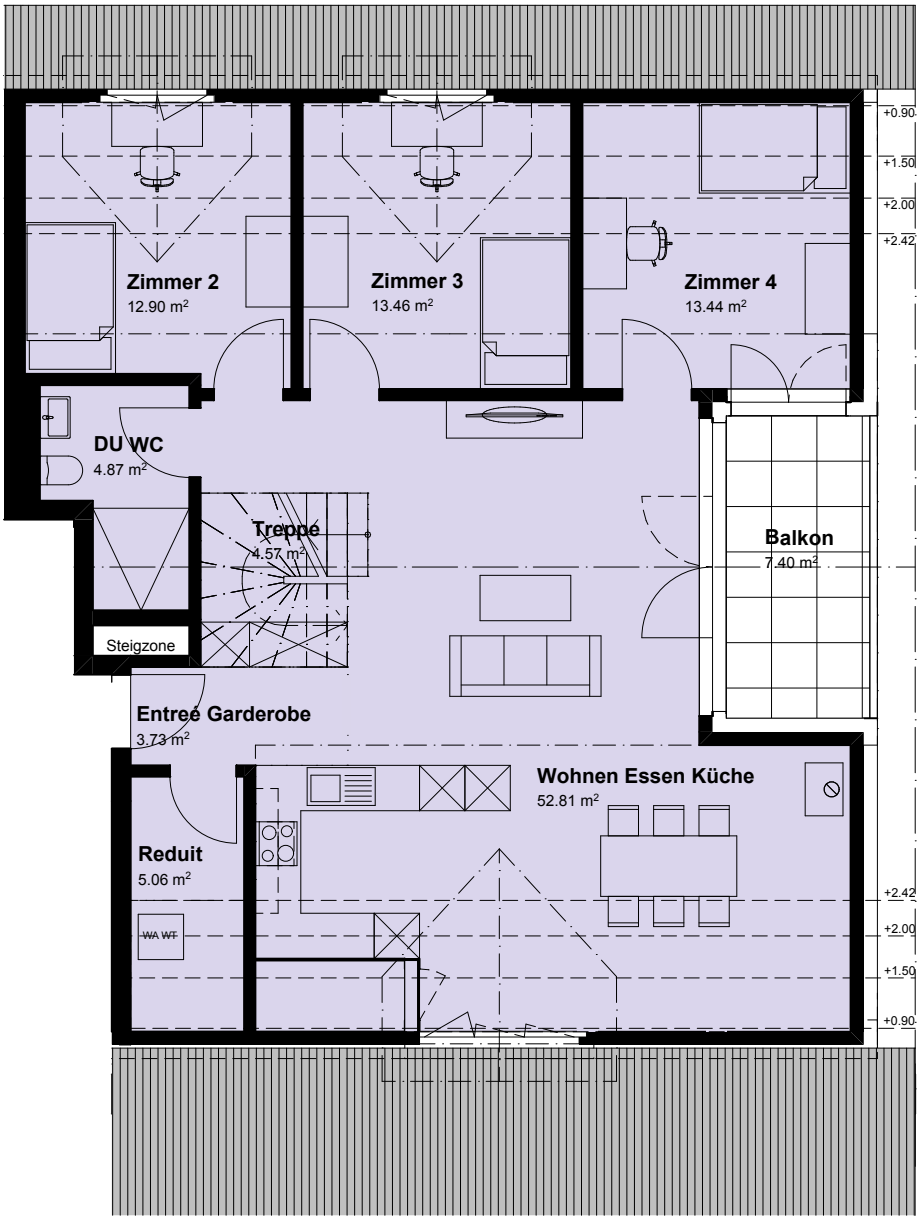

N

Massstab 1:100

1 m 2 m 3 m 4 m 5 m

Alle Angaben sind Circaangaben. Änderungen bleiben vorbehalten. Die Wohnfläche ist die Fläche innerhalb der Aussenmauern inklusive Nasszellen, Schächte und Steigzonen. Nicht einberechnet werden Sitzplätze, Balkone, Loggien sowie Keller gemäss VZI-Flächendeklaration.

www.glattwies.ch

CSL IMMOBILIEN
Beratung & Verkauf
CSL Immobilien AG | Schärenmoosstrasse 77 | 8052 Zürich | +41 44 316 13 02 | verkauf@csl-immobilien.ch

5.5 Zimmer Duplex

glattwies
Willkommen zuhause.

Wohnungs-Nr.	A 202
Geschoss	2. DG
Innenfläche	62.74 m²
Aussenfläche	7.40 m²
Keller	14.68 m²

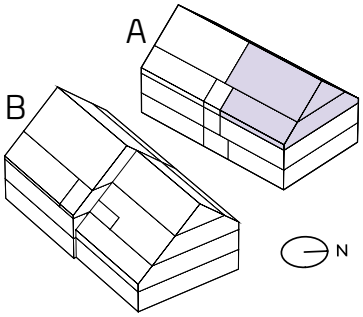

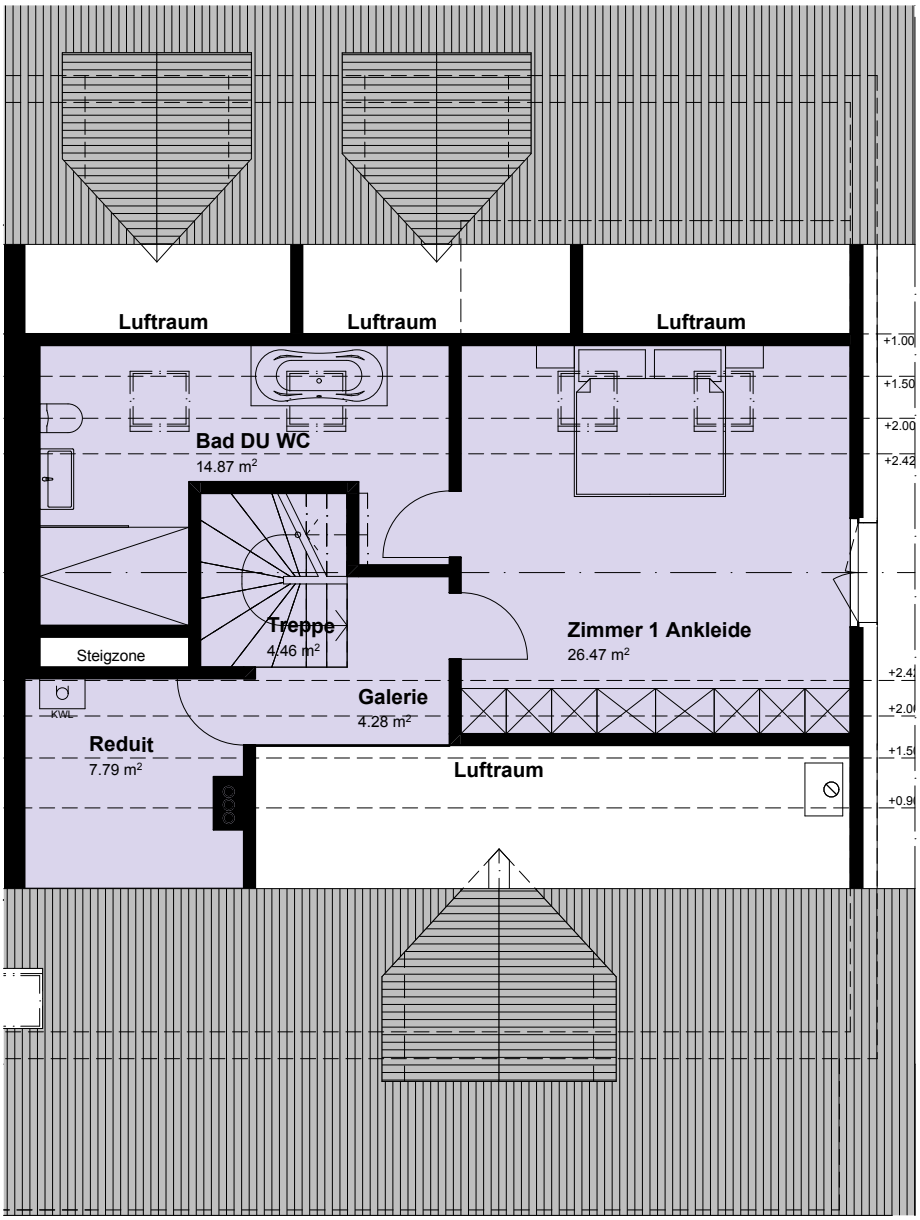

N

Massstab 1:100

1 m 2 m 3 m 4 m 5 m

Alle Angaben sind Circaangaben. Änderungen bleiben vorbehalten. Die Wohnfläche ist die Fläche innerhalb der Aussenmauern inklusive Nasszellen, Schächte und Steigzonen. Nicht einberechnet werden Sitzplätze, Balkone, Loggien sowie Keller gemäss VZI-Flächendeklaration.

www.glattwies.ch

CSL IMMOBILIEN
Beratung & Verkauf
CSL Immobilien AG | Schärenmoosstrasse 77 | 8052 Zürich | +41 44 316 13 02 | verkauf@csl-immobilien.ch

4.5 Zimmer

glattwies
Willkommen zuhause.

Wohnungs-Nr.	B 1	Aussenfläche	32.91 m²
Geschoss	EG	Keller	11.62 m²
Innenfläche	158.09 m²		

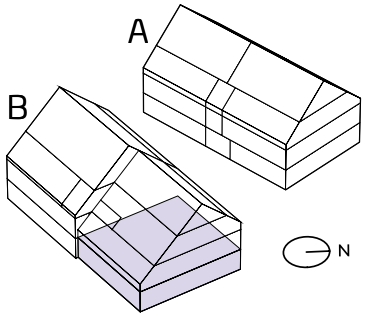

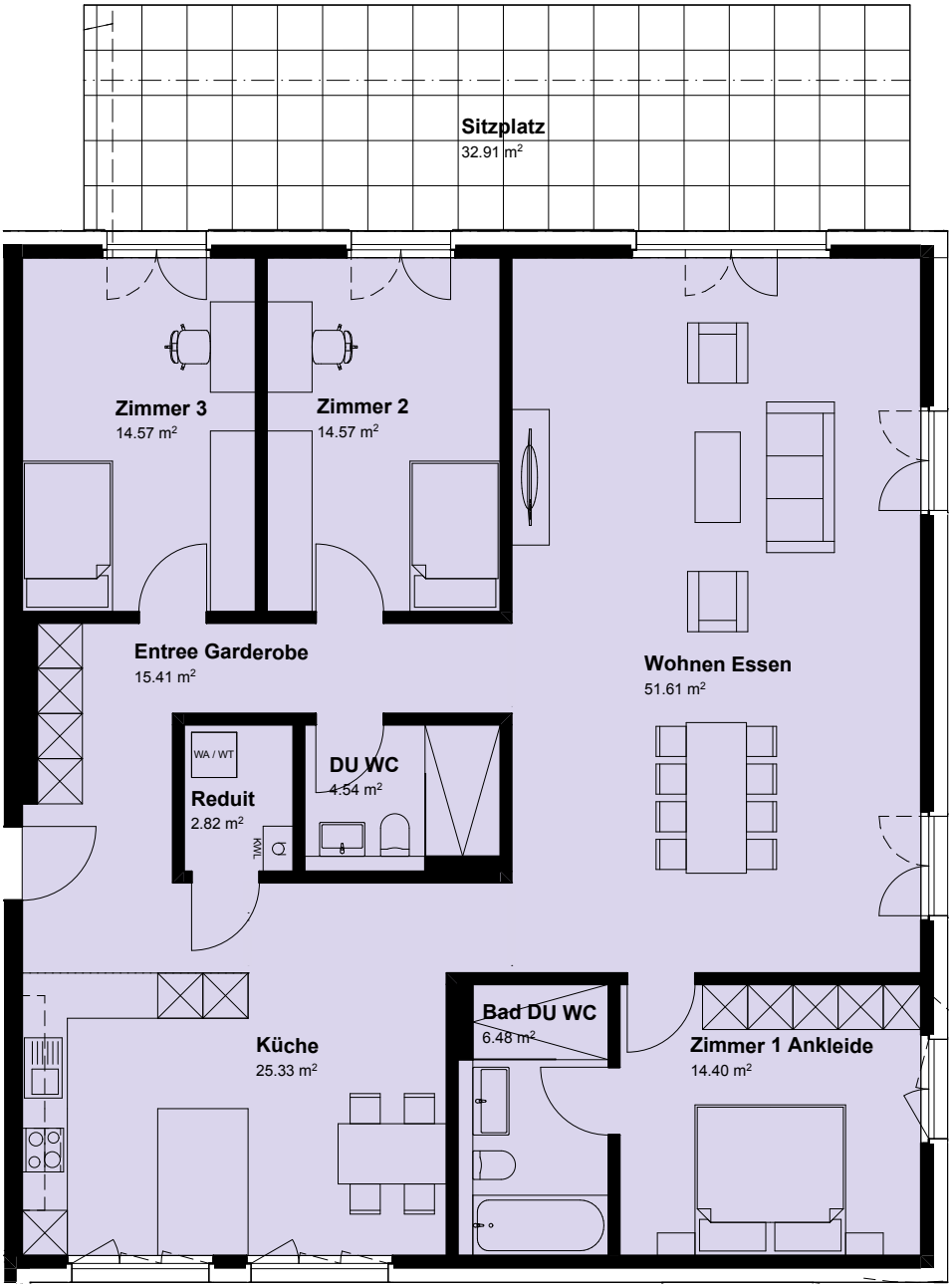

Massstab 1:100

1 m 2 m 3 m 4 m 5 m

Alle Angaben sind Circaangaben. Änderungen bleiben vorbehalten. Die Wohnfläche ist die Fläche innerhalb der Aussenmauern inklusive Nasszellen, Schächte und Steigzonen. Nicht einberechnet werden Sitzplätze, Balkone, Loggien sowie Keller gemäss VZI-Flächendeklaration.

www.glattwies.ch

CSL IMMOBILIEN

Beratung & Verkauf
CSL Immobilien AG | Schärenmoosstrasse 77 | 8052 Zürich | +41 44 316 13 02 | verkauf@csl-immobilien.ch

4.5 Zimmer

glattwies
Willkommen zuhause.

Wohnungs-Nr.	B 2	Aussenfläche	34.20 m²
Geschoss	EG	Keller	11.62 m²
Innenfläche	155.40 m²		

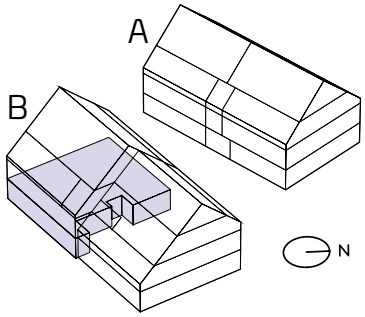

N

Massstab 1:100

1 m 2 m 3 m 4 m 5 m

Alle Angaben sind Circaangaben. Änderungen bleiben vorbehalten. Die Wohnfläche ist die Fläche innerhalb der Aussenmauern inklusive Nasszellen, Schächte und Steigzonen. Nicht einberechnet werden Sitzplätze, Balkone, Loggien sowie Keller gemäss VZI-Flächendeklaration.

www.glattwies.ch

CSL IMMOBILIEN
Beratung & Verkauf
CSL Immobilien AG | Schärenmoosstrasse 77 | 8052 Zürich | +41 44 316 13 02 | verkauf@csl-immobilien.ch

3.5 Zimmer

glattwies
Willkommen zuhause.

Wohnungs-Nr.	B 101
Geschoss	1. OG
Innenfläche	157.43 m²
Aussenfläche	24.73 m²
Keller	11.62 m²

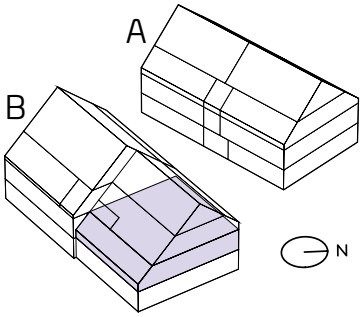

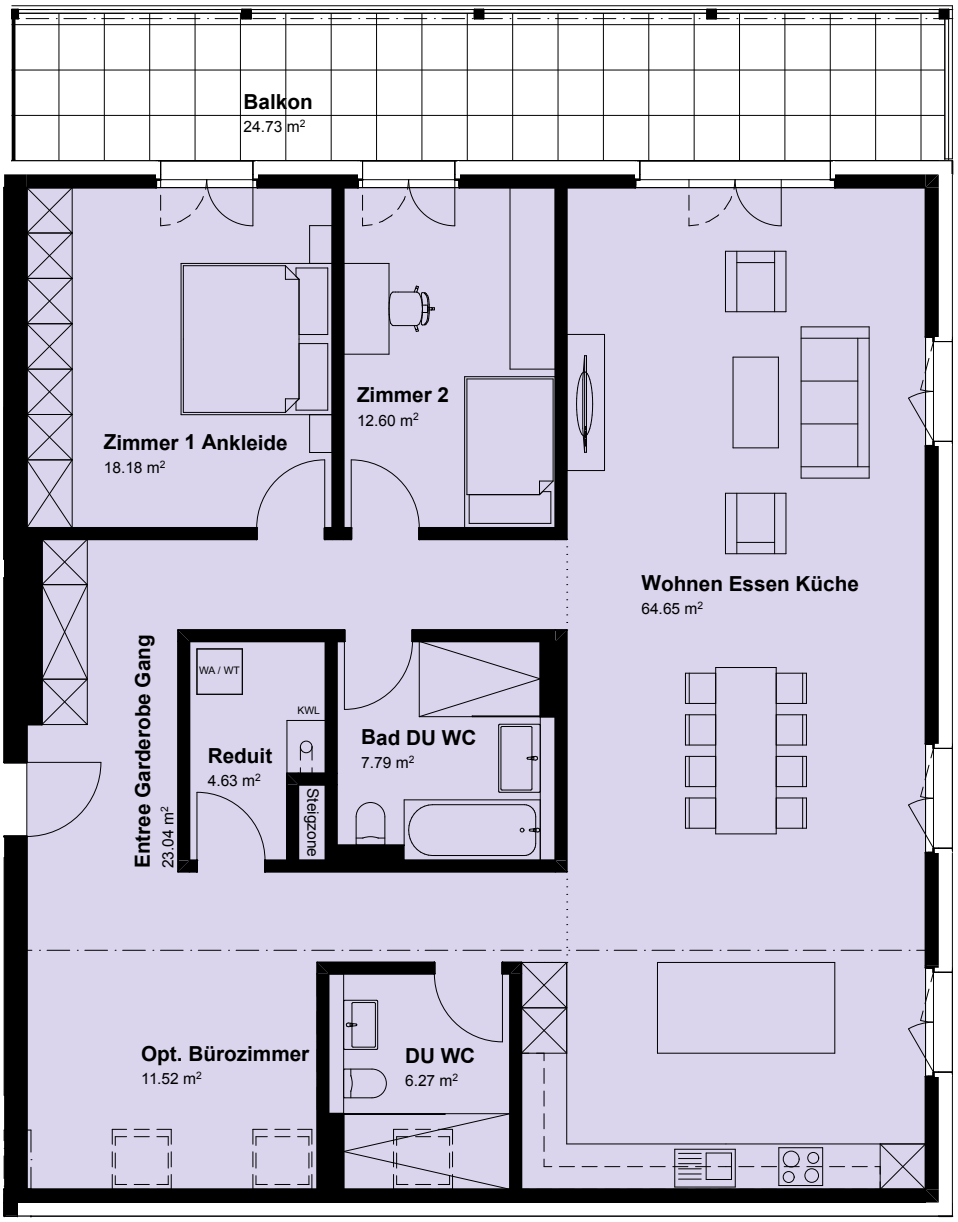

N

Massstab 1:100

1 m 2 m 3 m 4 m 5 m

Alle Angaben sind Circaangaben. Änderungen bleiben vorbehalten. Die Wohnfläche ist die Fläche innerhalb der Aussenmauern inklusive Nasszellen, Schächte und Steigzonen. Nicht einberechnet werden Sitzplätze, Balkone, Loggien sowie Keller gemäss VZI-Flächendeklaration.

www.glattwies.ch

CSL IMMOBILIEN
Beratung & Verkauf
CSL Immobilien AG | Schärenmoosstrasse 77 | 8052 Zürich | +41 44 316 13 02 | verkauf@csl-immobilien.ch

5.5 Zimmer

glattwies
Willkommen zuhause.

Wohnungs-Nr.	B 102
Geschoss	1. OG
Innenfläche	163.99 m²
Aussenfläche	28.45 m²
Keller	11.62 m²

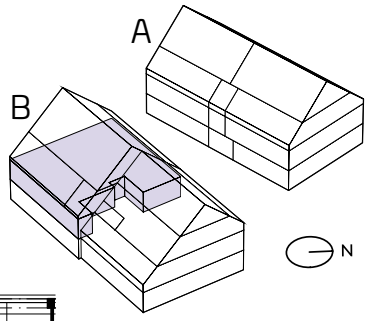

N

Massstab 1:100

1 m 2 m 3 m 4 m 5 m

Alle Angaben sind Circaangaben. Änderungen bleiben vorbehalten. Die Wohnfläche ist die Fläche innerhalb der Aussenmauern inklusive Nasszellen, Schächte und Steigzonen. Nicht einberechnet werden Sitzplätze, Balkone, Loggien sowie Keller gemäss VZI-Flächendeklaration.

www.glattwies.ch

CSL IMMOBILIEN
Beratung & Verkauf
CSL Immobilien AG | Schärenmoosstrasse 77 | 8052 Zürich | +41 44 316 13 02 | verkauf@csl-immobilien.ch

4.5 Zimmer Duplex

glattwies
Willkommen zuhause.

Wohnungs-Nr.	B 201	Aussenfläche	11.06 m²
Geschoss	1. DG	Keller	14.33 m²
Innenfläche	121.48 m²		

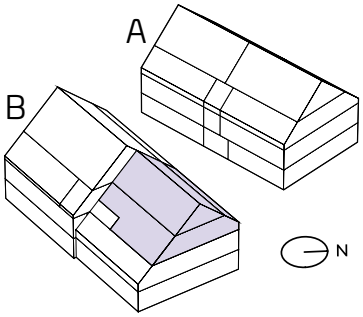

N

Massstab 1:100

1 m 2 m 3 m 4 m 5 m

Alle Angaben sind Circaangaben. Änderungen bleiben vorbehalten. Die Wohnfläche ist die Fläche innerhalb der Aussenmauern inklusive Nasszellen, Schächte und Steigzonen. Nicht einberechnet werden Sitzplätze, Balkone, Loggien sowie Keller gemäss VZI-Flächendeklaration.

www.glattwies.ch

CSL IMMOBILIEN
Beratung & Verkauf
CSL Immobilien AG | Schärenmoosstrasse 77 | 8052 Zürich | +41 44 316 13 02 | verkauf@csl-immobilien.ch

4.5 Zimmer Duplex

glattwies
Willkommen zuhause.

Wohnungs-Nr.	B 201	Aussenfläche	11.06 m²
Geschoss	2. DG	Keller	14.33 m²
Innenfläche	58.94 m²		

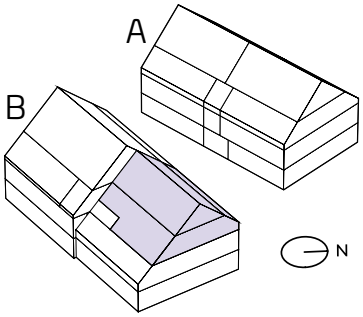

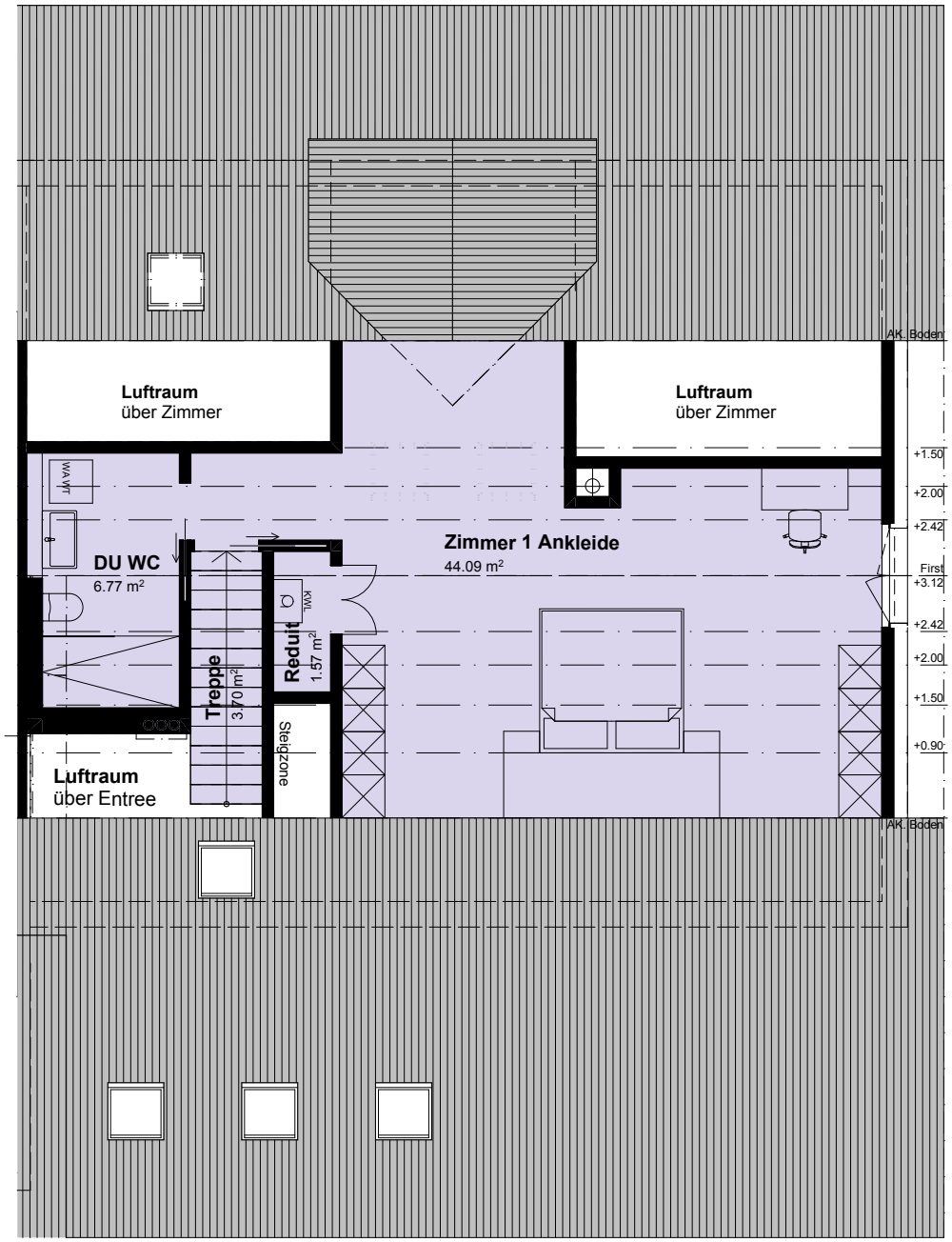

Massstab 1:100

1 m 2 m 3 m 4 m 5 m

Alle Angaben sind Circaangaben. Änderungen bleiben vorbehalten. Die Wohnfläche ist die Fläche innerhalb der Aussenmauern inklusive Nasszellen, Schächte und Steigzonen. Nicht einberechnet werden Sitzplätze, Balkone, Loggien sowie Keller gemäss VZI-Flächendeklaration.

www.glattwies.ch

CSL IMMOBILIEN

Beratung & Verkauf
CSL Immobilien AG | Schärenmoosstrasse 77 | 8052 Zürich | +41 44 316 13 02 | verkauf@csl-immobilien.ch

5.5 Zimmer Duplex

glattwies
Willkommen zuhause.

Wohnungs-Nr.	B 202	Aussenfläche	11.88 m²
Geschoss	1. DG	Keller	14.40 m²
Innenfläche	145.43 m²		

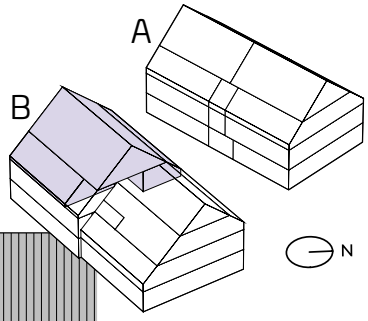

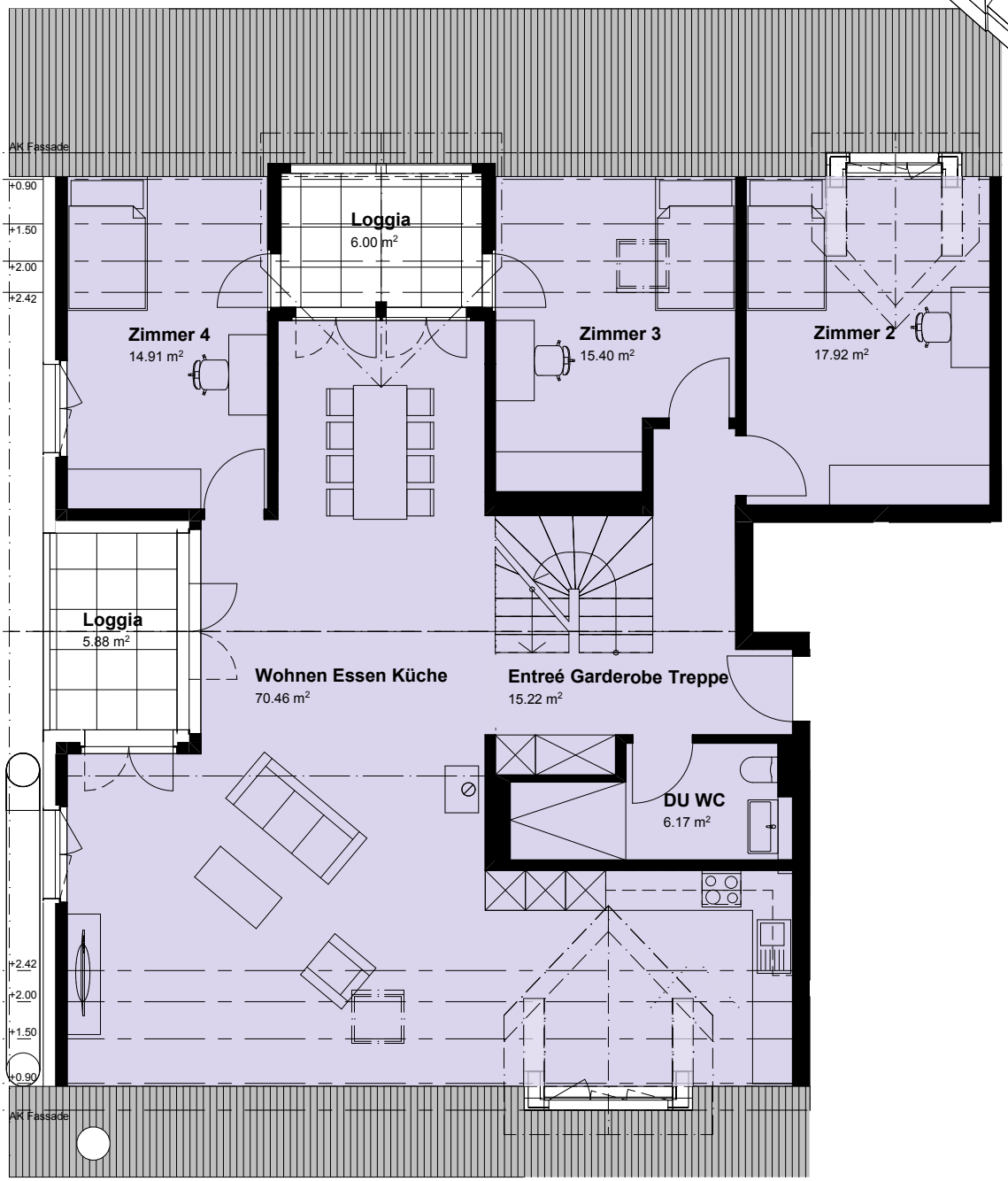

N

Massstab 1:100

1 m 2 m 3 m 4 m 5 m

Alle Angaben sind Circaangaben. Änderungen bleiben vorbehalten. Die Wohnfläche ist die Fläche innerhalb der Aussenmauern inklusive Nasszellen, Schächte und Steigzonen. Nicht einberechnet werden Sitzplätze, Balkone, Loggien sowie Keller gemäss VZI-Flächendeklaration.

www.glattwies.ch

CSL IMMOBILIEN
Beratung & Verkauf
CSL Immobilien AG | Schärenmoosstrasse 77 | 8052 Zürich | +41 44 316 13 02 | verkauf@csl-immobilien.ch

5.5 Zimmer Duplex

glattwies
Willkommen zuhause.

Wohnungs-Nr.	B 202
Geschoss	2. DG
Innenfläche	78.49 m²

Aussenfläche	11.88 m²
Keller	14.40 m²

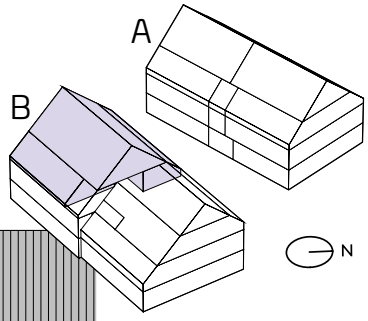

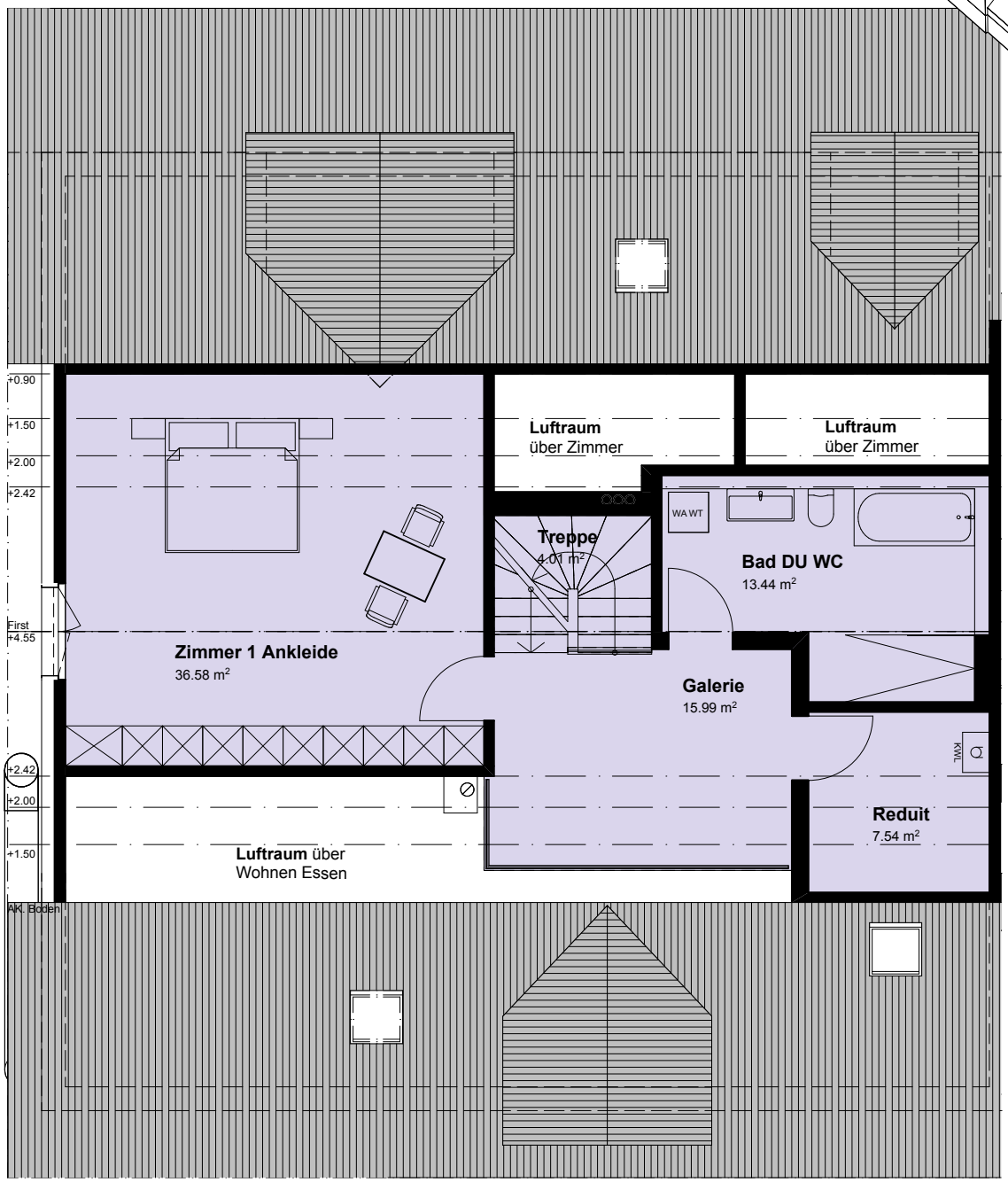

N

Massstab 1:100

1 m 2 m 3 m 4 m 5 m

Alle Angaben sind Circaangaben. Änderungen bleiben vorbehalten. Die Wohnfläche ist die Fläche innerhalb der Aussenmauern inklusive Nasszellen, Schächte und Steigzonen. Nicht einberechnet werden Sitzplätze, Balkone, Loggien sowie Keller gemäss VZI-Flächendeklaration.

www.glattwies.ch

CSL IMMOBILIEN
Beratung & Verkauf
CSL Immobilien AG | Schärenmoosstrasse 77 | 8052 Zürich | +41 44 316 13 02 | verkauf@csl-immobilien.ch

Geschoss 1. UG

glattwies
Willkommen zuhause.

Alle Angaben sind Circaangaben. Änderungen bleiben vorbehalten. Die Wohnfläche ist die Fläche innerhalb der Aussenmauern inklusive Nasszellen, Schächte und Steigzonen. Nicht einberechnet werden Sitzplätze, Balkone, Loggien sowie Keller gemäss VZI-Flächendeklaration.

Massstab 1:200

2 m 4 m 6 m 8 m 10 m

www.glattwies.ch

CSL IMMOBILIEN
Beratung & Verkauf
CSL Immobilien AG | Schärenmoosstrasse 77 | 8052 Zürich | +41 44 316 13 02 | verkauf@csl-immobilien.ch